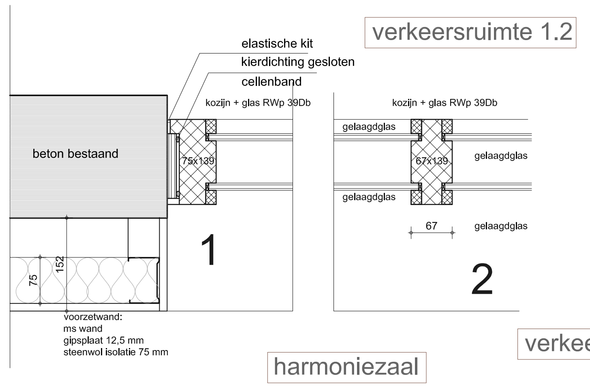

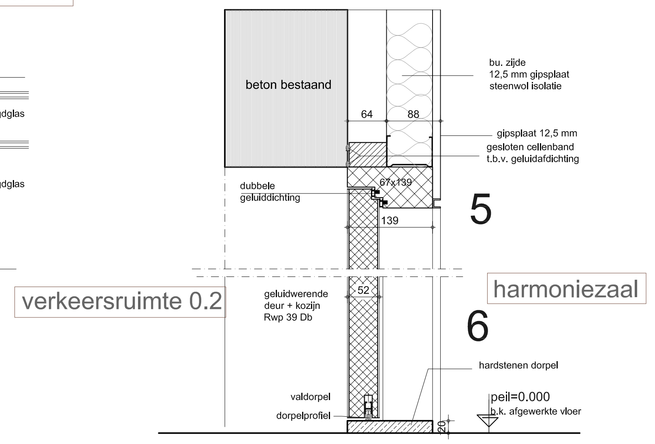

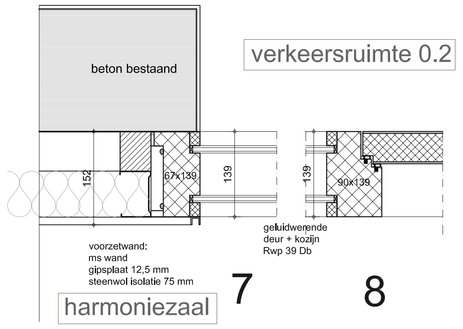

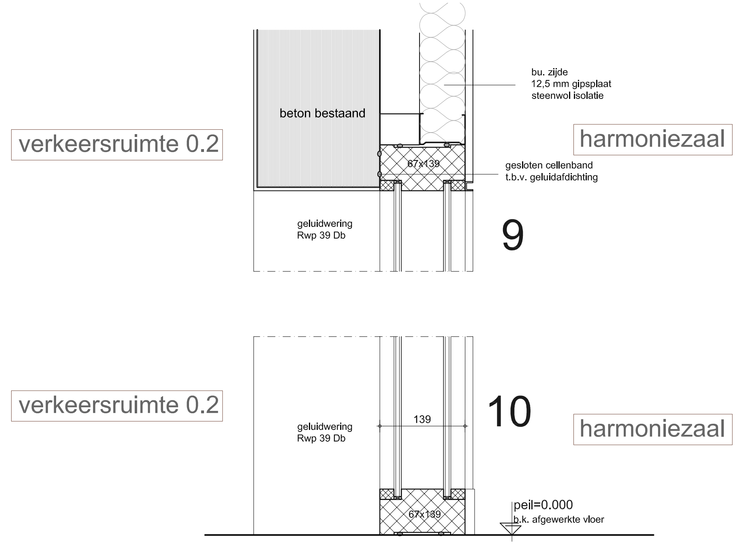

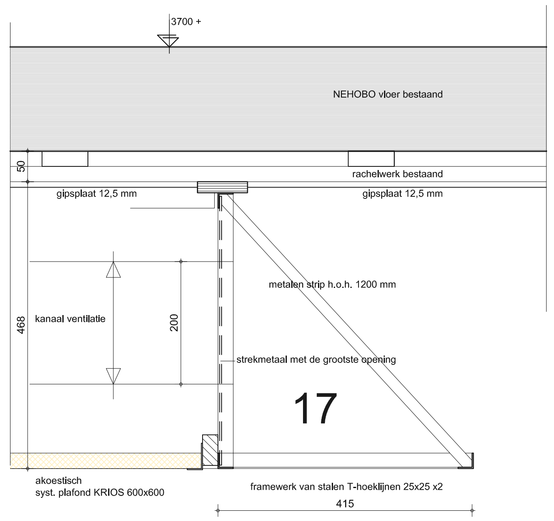

principe koof plafond

VOOR PLAFONDVERDELING
ZIE TEKENING BAR.V012 H45 0T/M1

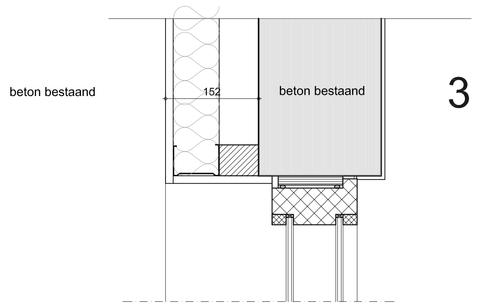

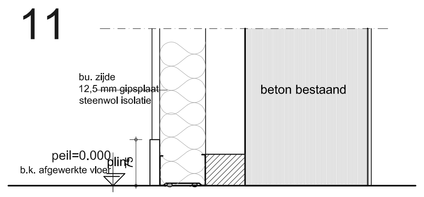

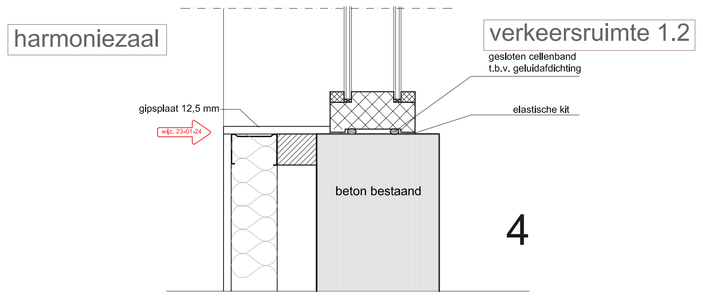

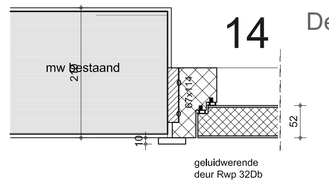

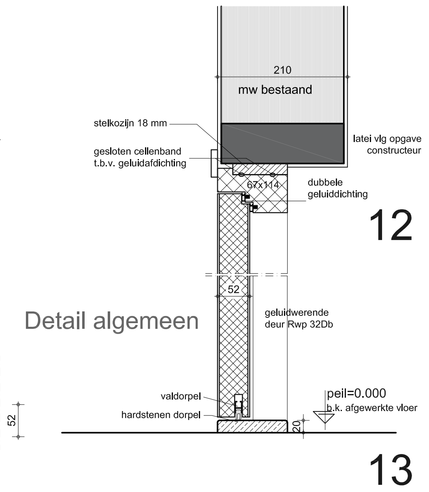

Detail algemeen

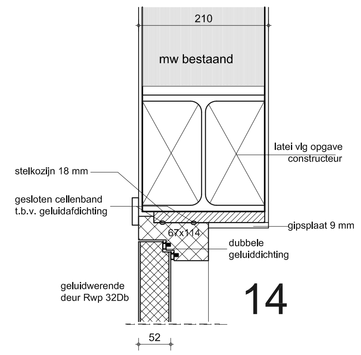

Detail algemeen

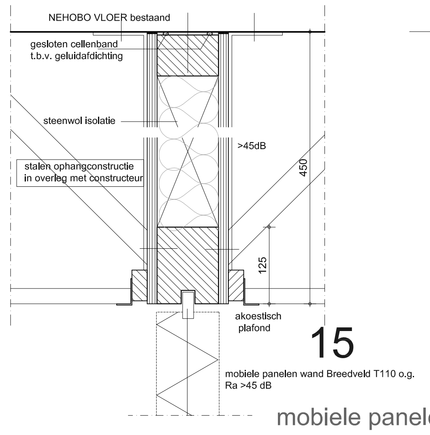

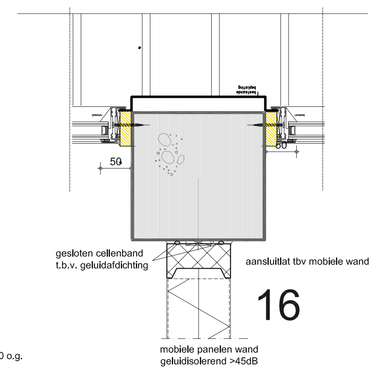

mobiele panelenwand ruimte 017/018

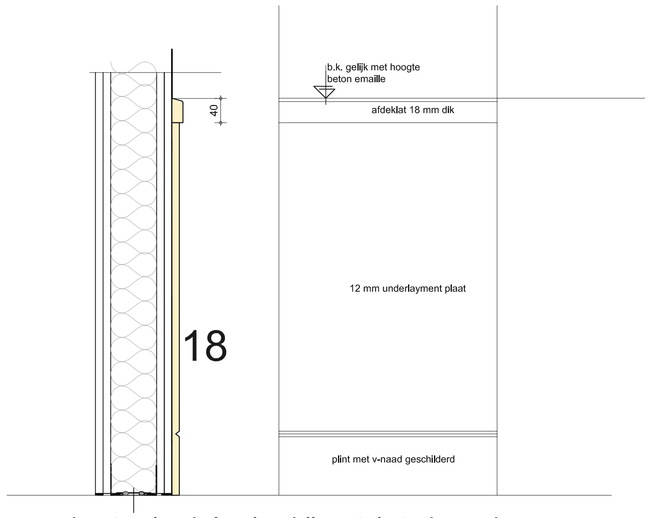

houten lambrisering bij metal stud wand
en nieuwe gelijmde wanden

BEGANE GROND

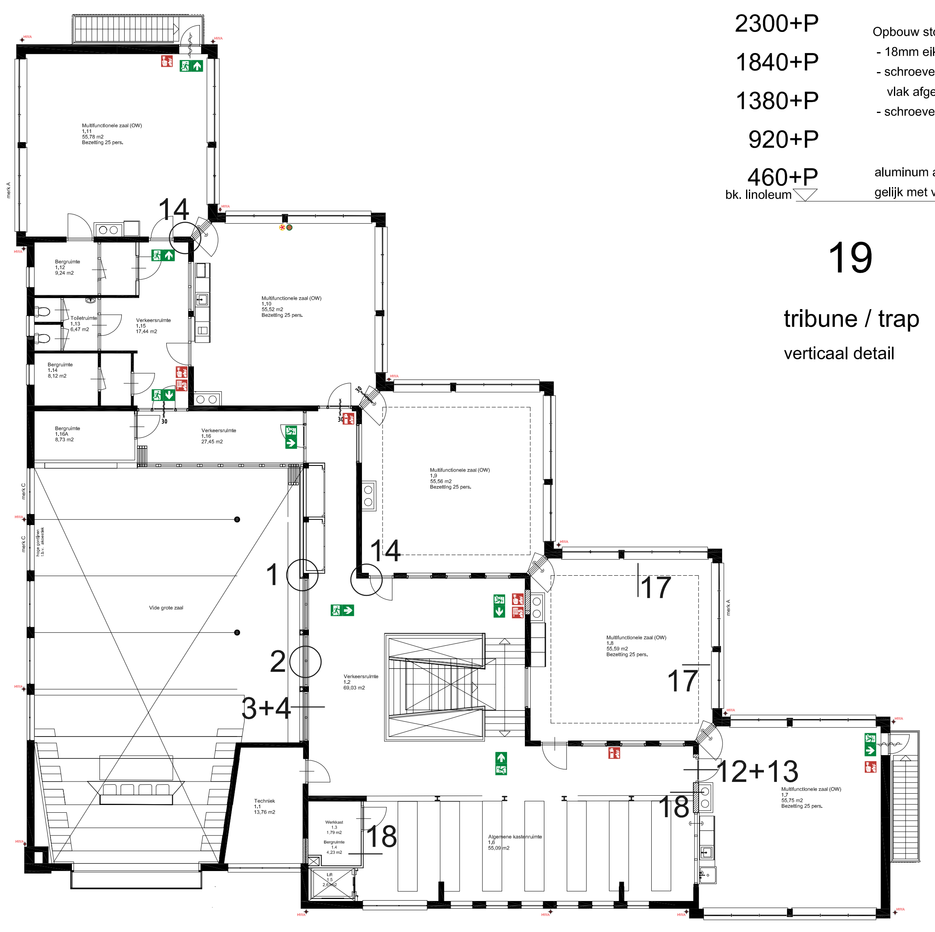

EERSTE VERDIEPING

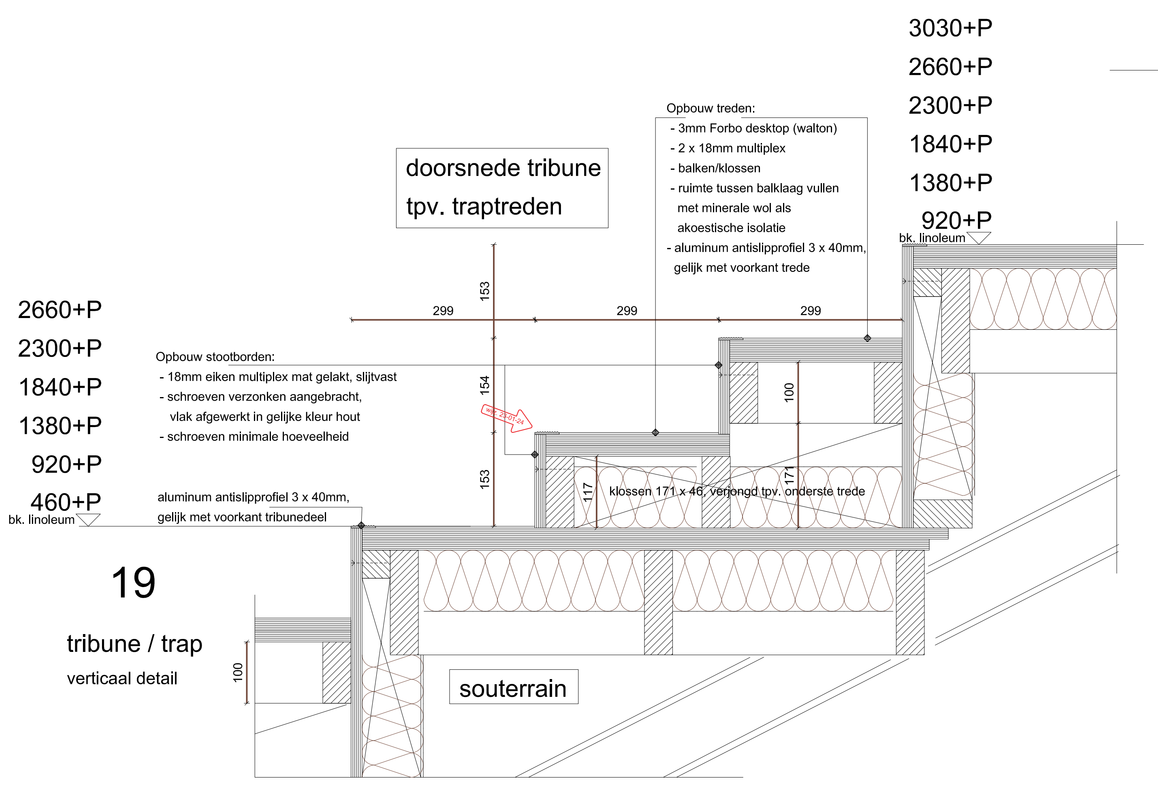

19

tribune / trap
verticaal detail

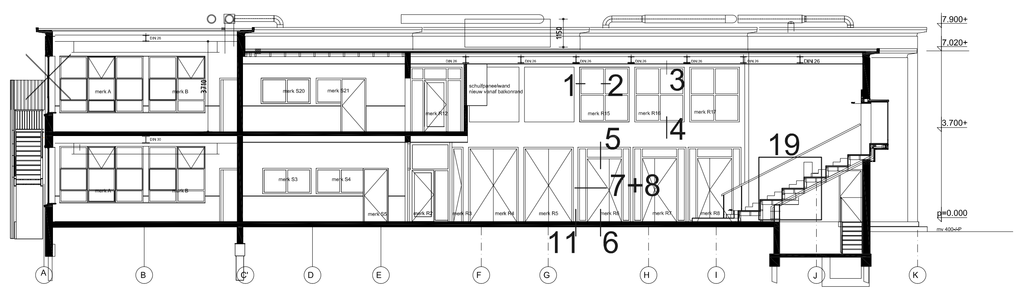

Doorsnede B-B

LET OP:Maten in het werk te controleren

projekt:	Multifunctioneel Centrum 't Trefpunt te Barendrecht
opdrachtgever:	Gemeente Barendrecht
projektarchitekt:	ir. E.W. Zijlstra
onderdeel:	Details binnen NIEUW BESTEK

Opaal Architecten
Schoolstraat 23
2931 GT Krimpen aan de Lek
mob. 06 24 92 29 71
E-mail: info@opaalarchitecten.nl

d:	
c:	
b:	
a:	23 januari 2024
datum:	13 november 2023
getekend:	AHO
schaal:	1:5
formaat:	A0

tekeningnummer:

2265-B06